GENERALI HELLAS
Ανώνυμος Εταιρία Ασφαλίσεων Ζημιών

Κ.Α. ΕΤΑΙΡΕΙΑΣ **1142**

ΠΡΑΚΤΟΡΕΙΟ

ΥΠΕΥΘΥΝΗ ΔΗΛΩΣΗ ΑΤΥΧΗΜΑΤΟΣ ΑΡΙΘ. ΖΗΜΙΑΣ

ΑΡΙΘ. ΑΣΦΑΛ/ΡΙΟΥ	ΕΤΟΣ ΕΚΔΟΣΕΩΣ	ΕΝΑΡΞΗ	ΛΗΞΗ	ΑΡ. ΚΥΚΛΟΦ.	ΧΡΗΣΗ	ΙΠΠΟΙ	ΕΡΓΟΣΤ. - ΤΥΠΟΣ ΚΑΤΑΣΕΥΗΣ	ΧΡΩΜΑ	*

ΚΑΛΥΨΕΙΣ ΑΣΦ/ΡΙΟΥ	Σ Β	Υ Ζ	ΠΥΡΟΣ	ΟΛ. ΚΛΟΠΗ	ΜΕΡ. ΚΛΟΠΗ	ΘΡ. ΚΡΥΣΤ.	ΙΔΙΕΣ ΖΗΜΙΕΣ	ΑΠΑΛΛΑΓΗ

ΑΣΦΑΛΙΖΟΜΕΝΟΣ - ΕΠΩΝΥΜΙΑ	ΠΑΤΡ.	ΟΝΟΜΑ	ΕΠΑΣΦΑΛΙΣΤΡΟΝ ΛΟΓΩ	ΔΙΕΥΘΥΝΣΗ	ΤΗΛΕΦΩΝΟ
			%		

ΟΔΗΓΟΣ - ΕΠΩΝΥΜΟ	ΠΑΤΡ.	ΟΝΟΜΑ	ΦΥΛΟ	ΑΡ. ΑΔΕΙΑΣ	ΗΜ. ΕΚΔΟΣ.	ΕΠΑΓ./ΕΡΑΣ.	ΕΤΟΣ ΓΕΝ.	ΤΗΛΕΦΩΝΟ

ΔΙΕΥΘ. ΟΔΗΓΟΥ:

ΕΠΑΓΓΕΛΜΑ ΟΔΗΓΟΥ:

ΕΑΝ ΣΥΜΦΩΝΕΙΤΕ ΝΑ ΓΙΝΕΙ Η ΑΠΟΖΗΜΙΩΣΗ ΓΙΑ ΠΟΣΟ ΕΩΣ 3000 ΕΥΡΩ ΜΕ ΤΡΑΠΕΖΙΚΗ ΚΑΤΑΘΕΣΗ, ΣΥΜΠΛΗΡΩΣΤΕ ΤΟΝ ΤΡΑΠΕΖΙΚΟ ΣΑΣ ΛΟΓΑΡΙΑΣΜΟ ΣΕ ΜΟΡΦΗ IBAN.

IBAN:

ΣΤΟΙΧΕΙΑ ΑΤΥΧΗΜΑΤΟΣ

ΗΜΕΡΟΜΗΝΙΑ	ΩΡΑ	ΗΜ. ΑΝΑΓΓΕΛ.	ΤΟΠΟΘΕΣΙΑ (ΟΔΟΙ - ΠΕΡΙΟΧΗ)	ΕΛΑΒΕ ΓΝΩΣΗ ΑΣΤΥΝ. ΑΡΧΗ - ΠΟΙΑ;

ΣΤΟΙΧΕΙΑ ΖΗΜΙΩΘΕΝΤΩΝ/ΤΡΙΤΩΝ

	ΕΠΩΝΥΜΟ	ΠΑΤΡ.	ΟΝΟΜΑ	ΔΙΕΥΘΥΝΣΗ - ΤΗΛΕΦΩΝΟ	ΑΡ. ΚΥΚΛ. ΧΡΗΣΗ	ΕΠΙ ΑΥΤ/ΤΩΝ *	ΕΠΙ ΑΥΤ/ΤΩΝ ΑΣΦΑΛ. ΕΤΑΙΡΕΙΑ	ΑΠΛ. ΖΗΜ. ΕΙΔ. ΖΗΜ.
ΙΔΙΟΚΤ. ΟΔΗΓΟΣ								

IBAN:

ΙΔΙΟΚΤ. ΟΔΗΓΟΣ								

ΣΤΟΙΧΕΙΑ ΠΑΘΟΝΤΩΝ ΕΚ Σ.Β.

ΕΠΩΝΥΜΟ	ΠΑΤΡ.	ΟΝΟΜΑ	ΔΙΕΥΘΥΝΣΗ - ΤΗΛΕΦΩΝΟ

ΑΛΛΕΣ ΠΛΗΡΟΦΟΡΙΕΣ / ΣΤΟΙΧΕΙΑ ΜΑΡΤΥΡΩΝ

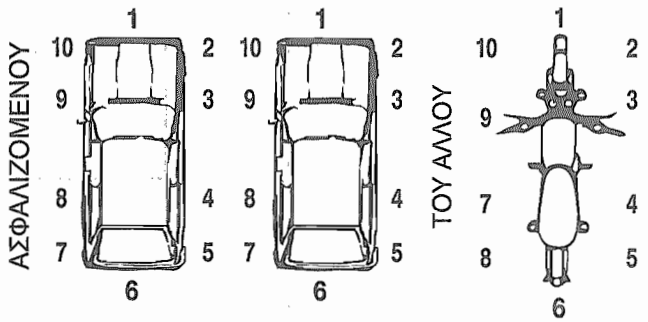

ΠΕΡΙΓΡΑΦΗ ΣΥΝΘΗΚΩΝ

ΓΝΩΡΙΖΕΤΕ ΤΟΝ ΖΗΜΙΩΘΕΝΤΑ:

Ο ΛΑΒΩΝ ΤΗ ΔΗΛΩΣΗ

ΔΗΛΩΝΩ ΟΤΙ :

α) ΟΛΑ ΤΑ ΑΝΩΤΕΡΩ ΕΙΝΑΙ ΑΛΗΘΗ.

β) ΑΠΟΔΕΧΟΜΑΙ ΑΝΕΠΙΦΥΛΑΚΤΑ ΤΗΝ ΚΡΙΣΗ ΤΗΣ ΕΤΑΙΡΕΙΑΣ, ΣΕ ΟΤΙ ΑΦΟΡΑ ΤΗΝ ΥΠΑΙΤΙΟΤΗΤΑ.

γ) ΥΠΟΧΡΕΟΥΜΑΙ ΝΑ ΒΕΒΑΙΩΣΩ ΤΑ ΑΝΩΤΕΡΩ ΠΕΡΙΣΤΑΤΙΚΑ, ΕΦ' ΟΣΟΝ ΜΟΥ ΖΗΤΗΘΗ, ΕΝΩΠΙΩΝ ΚΑΘΕ ΔΙΚΑΣΤΙΚΗΣ Ή ΑΣΤΥΝΟΜΙΚΗΣ ΑΡΧΗΣ.

ΠΟΙΟΣ ΕΥΘΥΝΕΤΑΙ ΚΑΤΑ ΤΗΝ ΓΝΩΜΗΝ ΣΑΣ:

Ο ΔΗΛΩΝ

ΣΗΜΕΙΩΣΤΕ ΜΕ ΒΕΛΟΣ ΤΑ ΣΗΜΕΙΑ ΚΑΙ ΤΗΝ ΦΟΡΑ Ν ΚΡΟΥΣΕΩΣ ΤΟΝ ΔΕ ΑΝΤΙΣΤΟΙΧΟ ΑΡΙΘΜΟ ΑΝΑΓΡΑΨΤΕ ΕΙΣ ΤΙΣ ΣΤΗΛΕΣ ΜΕ ΤΗΝ ΕΝΔΕΙΞΗ ΑΣΤΕΡΙΣΚΟΥ (*)

ΑΥΖ 001/15.000/11-2005